0226267se	004
08.2011	

Vibratorplatta

DPU 5545He

Instruktionsbok

Tillverkare

Wacker Neuson Produktion GmbH & Co. KG
Preußenstraße 41
80809 München
www.wackerneuson.com

Tel.: +49-(0)89-354 02-0
Fax: +49-(0)89-354 02-390

Översättning av den tyska originalbruksanvisningen

1 Förord

Bruksanvisningen innehåller information om och beskrivningar av tillvägagångssätt för säker användning och säkert underhåll av Wacker Neuson maskinen. Läs, för din egen säkerhets skull, igenom säkerhetsanvisningarna noga, lägg dem på minnet och beakta dem alltid vid användningen.

Den här bruksanvisningen är ingen instruktionsbok för omfattande underhållsarbeten eller reparationer. Sådana arbeten måste utföras av Wacker Neuson service resp. av behörig, utbildad personal.

Vid tillverkningen av maskinen lades stor vikt vid användarens säkerhet. Ej ändamålsenlig användning eller felaktigt underhåll kan dock leda till farliga situationer. Den här Wacker Neuson maskinen måste användas och underhållas enligt uppgifterna i den här bruksanvisningen. Då kommer den att fungera störningsfritt och mycket tillförlitligt.

Defekta maskindelar ska genast bytas ut!

Kontakta Wacker Neuson återförsäljaren om du har frågor om användning eller underhåll.

Alla rättigheter förbehålls, särskilt rätten att kopiera och distribuera.

Copyright 2011 Wacker Neuson Produktion GmbH & Co. KG

Denna bruksanvisning får inte – varken helt eller delvis – reproduceras, redigeras, kopieras eller distribueras utan uttryckligt, föregående, skriftligt medgivande från Wacker Neuson.

Varje form av kopiering, distribuering och varje form av lagring på databärare av något slag, som inte har medgivits av Wacker Neuson, strider mot gällande upphovsrätt och kommer att beivras.

Vi förbehåller oss uttryckligen rätten till tekniska ändringar som innebär en förbättring av våra maskiner, eller som ökar säkerheten – även utan föregående meddelande.

Innehälsförteckning

1. Teknisk Data 21

2. Beskrivning 23

2.1 Dimensioner 23
2.2 Max. tillåten lutning 23
2.3 Funktionsbeskrivning 24

3. Transport på och till arbetsplatsen 26

3.1 Transport på och till arbetsplatsen 26
3.2 Rekommendationer för komprimering 27

4. Körning av maskinen 28

4.1 Start 28
4.2 Körning framåt och bakåt 29
4.3 Avstängning 31
4.4 Komprimering utan sidoplattor 31
4.5 Nödstart för hand 31
4.6 Mekanisk oljetrycksvakt 33
4.7 Start med hjälpbatteri 34
4.8 Extra anvisningar vid stark kyla! 35

5. Underhåll 36

5.1 Underhållsschema 36
5.2 Motorolja 37
5.3 Batteri 38
5.4 Hydraulstyrning 39
5.5 Vibrator 40
5.6 Vibratorrem 41

6. Felsökning 42

6.1 För låg hastighet framåt 42

6.2 För låg hastighet bakåt 42
6.3 Ingen bakåtgång 42
6.4 Förlust av hydraulolja 42
6.5 Laddningskontrollampan slocknar inte 43
6.6 Motorn startar inte 43

2 Säkerhet

2.1 Grundsats

Senaste tekniska standard

Maskinens konstruktion baseras på senast tekniska standard och den är tillverkad enligt de allmänna säkerhetstekniska bestämmelserna. Ändock kan det vid felaktig användning uppstå fara för användarens eller tredje mans liv och lem samt skada på maskinen och andra materiella tillgångar.

Avsedd användning

Maskinen får endast användas för följand ändamål:

- Komprimering av jord.
- Komprimering av asfalt.
- Stensättning med gatsten.

Maskinen får inte användas för följande ändamål:

- Komprimering av jord med stor andel lera.
- Komprimering av frusen jord.
- Komprimering av hård, ej komprimerbar jord.
- Komprimering av ej bärkraftig jord.

Till avsedd användning hör även att beakta alla anvisningar i denna bruksanvisning samt att efterfölja föreskrivna vård- och underhållsanvisningar.

All annan eller därutövergående användning gäller som icke avsedd användning. För skador som orsakas av icke avsedd användning bortfaller tillverkarens ansvar och garanti. Detta sker på användarens egen risk.

Ändrad konstruktion

Utför inte i något fall konstruktionsmässiga förändringar utan skriftligt godkännande från tillverkaren. Du riskerar din egen och andra personers säkerhet! Dessutom bortfaller tillverkarens ansvar och garanti.

Speciellt i följande fall anses konstruktionen vara förändrad:

- Maskinen har öppnats och komponenter som har tillverkats av Wacker Neuson har avlägsnats permanent.
- Nya komponenter som inte har tillverkats av Wacker Neuson eller som inte motsvarar originaldelarnas konstruktion och kvalitet har byggts in.
- Montering av tillbehör som inte har tillverkats av Wacker Neuson.

Reservdelar som har tillverkats av Wacker Neuson kan monteras riskfritt.

Tillbehör för din maskin som ingår i Wacker Neuson leveransprogrammet kan monteras riskfritt. Beakta även monteringsföreskrifterna i denna bruksanvisning.

Driftsförutsättningar

Felfri och säker drift av maskinen förutsätter följande:

- Ändamålsenlig transport, förvaring, uppställning.
- Omsorgsfull manövrering.
- Omsorgsfull vård och underhåll.

Användning

Använd endast maskinen på korrekt sätt och i tekniskt felfritt tillstånd.

Använd endast maskinen på ett säkerhets- och riskmedvetet sätt och med samtliga skyddsanordningar på plats. Förändra eller kringgå inga säkerhetsanordningar.

Kontrollera före arbetets start att manöverdonen och säkerhetsanordningarna fungerar.

Använd aldrig maskinen på områden där det föreligger explosionsfara.

Tillsyn

Lämna aldrig maskinen utan tillsyn när den är igång!

Underhåll

För att maskinen ska fungera felfritt och under lång tid krävs regelbundet underhåll. Misskött underhåll leder till att maskinens säkerhet försämras.

- Följ ovillkorligen föreskrivna underhållsintervall.
- Använd inte maskinen när det är nödvändigt att utföra underhåll eller reparationer.

Störningar

Vid funktionsstörningar måste maskinen omedelbart stängas av och säkras.

Åtgärda omedelbart störningar som kan påverka säkerheten!

Låt omedelbart skadade eller defekta delar bytas!

Ytterligare information finns i kapitlet *Störningar*.

Reservdelar, tillbehör

Använd endast reservdelar från Wacker Neuson eller sådana som motsvarar originaldelarnas konstruktion och kvalitet.

Använd endast tillbehör från Wacker Neuson.

Om inte detta beaktas bortfaller allt ansvar.

Befrielse från ansvar

Vid följande överträdelser friskriver sig Wacker Neuson från allt ansvar för personskador och materiella skador:

- Ändrad konstruktion.
- Icke avsedd användning.
- Icke-beaktande av denna bruksanvisning.
- Felaktig hantering.
- Användning av reservdelar som inte har tillverkats av Wacker Neuson eller som inte motsvarar originaldelarnas konstruktion och kvalitet.
- Användning av tillbehör som inte har tillverkats av Wacker Neuson.

Bruksanvisning

Förvara alltid bruksanvisningen tillgänglig vid maskinen eller på användningsplatsen.

Om bruksanvisningen förloras eller det uppkommer behov av ytterligare exemplar ber vi er kontakta er Wacker Neuson återförsäljare eller ladda ner bruksanvisningen från Internet (www.wackerneuson.com).

Överlämna denna bruksanvisning till varje ytterligare maskinskötare eller efterföljande ägare till maskinen.

Landsspecifika föreskrifter

Beakta även landsspecifika föreskrifter, normer och riktlinjer för arbetarskydd och miljöskydd, t.ex. kontakt med farliga ämnen, användning av personlig skyddsutrustning.

Utöka bruksanvisningen med ytterligare anvisningar för beaktande av driftsmässiga, officiella, nationella eller allmängiltiga säkerhetsriktlinjer.

Manöverdon

Håll alltid maskinens manöverdon torra, rena, och fria från olja och fett.

Manöverdonen, t.ex. till-/frånbrytare, gashandtag etc, får inte låsas på otillåtet sätt eller på annat sätt manipuleras eller ändras.

Rengöring

Håll alltid maskinen ren och rengör alltid den efter användning.

Använd inte bränsle eller lösningsmedel. Explosionsrisk!

Använd inte högtryckstvätt. Maskinen kan skadas om det kommer in vatten i den. Vid elmaskiner finns risk för svåra skador p.g.a. elektriska stötar.

Kontrollera om det finns några skador

Kontrollera minst en gång per arbetsskift att den frånslagna maskinen inte har några yttre, synliga skador och brister.

Använd inte maskinen om skador eller brister har upptäckts.

Undanröj omedelbart skador och brister.

2.2 Manöverpersonalens kvalifikationer

Maskinskötarens kvalifikationer

Endast utbildade fackmän får ta maskinen i drift och manövrera den. Dessutom gäller följande förutsättningar:

- Du är minst 18 år gammal.
- Du är kroppsligt och mentalt lämpad.
- Du ska ha genomgått utbildning i att på egen hand använda maskinen.
- Du ska ha genomgått utbildning i avsedd användning av maskinen.
- Du ska vara väl förtrogen med nödvändiga säkerhetsanordningar.
- Du är berättigade att på egen hand ta maskin och system i drift enligt standarderna för säkerhetsteknik.
- Du måste vara utsedd av företaget eller den driftansvarige att på egen hand arbeta med maskinen.

Felmanövrering

Felaktig manövrering, missbruk eller manövrering av outbildad personal innebär risker för maskinskötarens hälsa eller tredje man, och för maskinen eller andra materiella tillgångar.

Företagets åligganden

Företaget måste hålla bruksanvisningen tillgänglig användaren och försäkra sig om att användaren har läst och förstått den.

Rekommendationer för arbetet

Följ följande rekommendationer:

- Arbeta endast i gott kroppsligt tillstånd.
- Arbeta koncentrerat, framför allt vid slutet av arbetstiden.
- Arbeta inte med maskinen när du är trött.
- Genomför allt arbete lugnt, omtänksamt och försiktigt.
- Arbeta aldrig när du är påverkad av alkohol, droger eller medicin. Din synförmåga, reaktionsförmåga och omdömesförmåga kan påverkas.
- Arbeta så att inte någon tredje person kan skadas.
- Säkerställ att inga människor eller djur befinner sig i farozonen.

2.3 Skyddsutrustning

Arbetskläder

Kläderna ska vara ändamålsenlig, d.v.s. tätt åtsittande, men inte utgöra något hinder.

På byggplatser ska generellt inte långt, öppet hår, löst sittande kläder eller smycken (även ringar) bäras. Det föreligger skaderisk, t.ex. genom att fastna i eller dras in i maskindelar, som är i rörelse.

Använd endast arbetslädsel som klassas som svårt antändlig.

Personlig skyddsutrustning

Använd en personlig skyddsutrustning för att undvika skador och hälsoskador:

- Skyddsskor.
- Arbetshandskar av kraftigt material.
- Arbetsoverall av kraftigt material.
- Skyddshjälm.
- Hörselskydd.

Hörselskydd

För denna maskin är det möjligt att de landsspecifika godkända bullernivåerna (personlig bedömningsnivå) överskrids. Därför måste ni eventuellt använda hörselskydd. Exakt värde finns i kapitlet *Tekniska data*.

Var särskilt försiktig och uppmärksam nör du arbetar med hörselskydd, det blir svårare att uppfatta olika ljud, tex. skrik eller akustiska signaler.

Wacker Neuson rekommenderar att alltid använda hörselskydd.

2.4 Transport

Stänga av maskinen

Stäng av maskinen före transport och låt motorn svalna.

Styrstången i transportläge

Sätt styrstången i transportläget före transporten. Haka då fast styrstången i låsanordningen för styrstången.

Beakta bestämmelserna om transport av farligt gods

Beakta bestämmelserna om transport av farligt gods som gäller för transportmedlet och de nationella säkerhetsriktlinjerna.

Lyfta

Beakta följande anvisningar för lyftning av maskinen:

- Utse en erfaren person som kan dirigera lyftet.
- Det måste gå att se eller höra denna person.
- Använd endast lämpliga och kontrollerade lyftanordningar, fästdon och last-upptagningsanordningar med tillräcklig bärkraft.
- Använd endast de fästpunkter som anges i bruksanvisningen.
- Säkra maskinen tillförlitligt vid lyftanordningen.
- Se till att inga personer uppehåller sig i närheten av eller under maskinen.
- Klättra inte upp på maskinen.

Lasta

Lastramper måste vara bärkraftiga och stadiga.

Se till att personer inte utsätts för fara genom att maskinen välter, faller ned eller kanar, eller genom att maskindelar slås upp eller ner.

Ställ alla reglage och rörliga komponenter i transportläge.

Säkra maskinen mot att välta, falla ner eller glida iväg. Använd de fästpunkter som anges i bruksanvisningen.

Transportfordon

Använd endast lämpliga transportfordon med tillräcklig bärförmåga och lämpliga fästpunkter.

Transportera maskinen

Säkra maskinen på transportmedlet mot att välta, falla ner eller glida iväg.

Använd endast de fästpunkter som anges i bruksanvisningen.

Beakta även landsspecifika föreskrifter, standarder och direktiv.

Återidrifttagning

Montera och fäst före återidrifttagning maskin, maskindelar, tillbehör eller verk-tyg, som har demonterats för transport.

Följ bruksanvisningen.

2.5 Driftssäkerhet

Explosionsfarlig miljö

Använd aldrig maskinen på områden där det föreligger explosionsfara.

Arbetsomgivning

Gör dig väl förtrogen med arbetsomgivningarna före arbetets början. Till detta hör till exempel följande punkter:

- Hinder i arbets- och trafikområdet.
- Markens bärförmåga.
- Nödvändig säkring av byggarbetsplatsen särkilt mot offentligt trafikområde.
- Nödvändig säkring av väggar och tak.
- Möjligheter till hjälp vid olycksfall.

Säkerhet på arbetsområdet

När du arbetar med maskinen ska särskilt följande punkter beaktas:

- Elektriska ledningar eller rör i arbetsområdet.
- Gasledningar eller vattenledningar i arbetsområdet.

Ta maskinen i drift

Beakta säkerhets- och varningsanvisningarna på maskinerna och i bruksanvisningen.

Starta aldrig maskin som är i behov av underhåll eller reparation.

Starta maskinen enligt bruksanvisningen.

Stabilitet

Se alltid till att maskinen står stadigt och att den inte kan välta, falla ner eller glida/rulla iväg under hantering.

Avsedd manöverplats

Lämna inte den avsedda manöverplatsen när maskinen används.

Den avsedda manöverplatsen är bakom maskinens styrstång.

Lämna farozonen

Risk för skador när maskinen rör sig och på grund av utslungat material.

Säkerställ att andra personer håller ett säkerhetsavstånd på minst 2 m från maskinen.

Försiktighet för förliga delar

Håll undan händer, fötter och löst sittande kläder från rörliga eller roterande maskindelar. Risk för svåra skador genom indragning eller klämning.

Stänga av maskinen

Stäng av motorn vid följande situationer:

- Före pauser.
- Om du inte använder maskinen.

Ställ undan maskinen på ett säkert sätt, så att den inte kan välta, falla ner eller glida iväg.

Förvaringsplats

Förvara den kalla maskinen efter användning på en avspärrad, ren, frostskyddad och torr plats som inte är tillgänglig för barn.

Använd inte startspray

Brandrisk på grund av lättandlig startspray.

Använd inte startspray.

Startspray är lättandligt och kan orsaka feltändning och motorskador.

Vibrationsbelastning

Vid lång och intensiv användning av handhållna maskiner kan långtidsskador på grund av vibrationsbelastning inte helt uteslutas.

Iaktta gällande bestämmelser och direktiv för att minimera vibrationsbelastningarna.

Information om vibrationsbelastning i samband med maskinen finns i kapitlet *Tekniska data*.

2.6 Säkerhet vid arbete med vibratorplattor

Kilremsskydd

Använd aldrig maskinen utan kilremsskydd!

Fritt åtkomliga kilremmar och remskivor är farliga och kan orsaka svåra skador, t.ex. genom indragning eller utslungade delar.

Fallrisk

Använd inte maskinen på ett sådant sätt att det föreligger fallrisk, t.ex. vid kanter, utsprång eller avsatser.

Markens bärförmåga

Tänk på att markens eller fundamentents bärförmåga kan reduceras kraftigt på grund av vibrationerna, detta gäller t.ex. i närheten av sluttningar.

Skydd mot klämskador

Styr maskinen så att du inte kan klämmas in mellan maskinen och ev. hinder. Titta alltid i maskinens körriktning!

Anvisningar om komprimering på sluttningar

Beakta följande punkter vid komprimering på motsvarande ytor (sluttningar, backar):

- Stå alltid högre upp än maskinen på sluttningar.
- Kör alltid nedifrån på uppförsbackar (stigningar som kan köras nedifrån utan problem kan även köras uppifrån utan problem).
- Stå inte i maskinens fallriktning. Risk för svåra skador på gund av att maskinen halkar eller välter.

Max. tillåtet snedläge får inte överskridas

- Överskrid inte max. tillåtet snedläge (se kapitel *Tekniska data*).
- Kör endast maskinen kortvarigt i max. tillåtet snedläge.

Om max. tillåtet snedläge överskrids leder det till att motorsmörjningen inte fungerar längre och detta orsakar i sin tur skador på viktiga motordelar.

Kontrollera vibrationernas effekt

Komprimeringsarbeten i närheten av byggnader kan leda till skador på byggnaderna. Därför måste eventuella effekter av vibrationer på byggnaderna i närheten undersökas innan arbetet påbörjas.

Ta speciell hänsyn till följande punkter vid bedömningen av vibrationernas effekt:

- De intillliggande byggnadernas svängningsförhållande, känslighet och egenfrekvens.
- Avståndet mellan byggnaderna och platsen där vibrationerna uppstår (= maskinens arbetsplats).
- Markens beskaffenhet.

Vid behov ska svängningshastigheten mätas.

Beakta gällande föreskrifter och regler, särskilt DIN 4150-3.

Markens bärförmåga måste vara tillräcklig för tillfört kompressionsarbete. Konsultera en expert (med tyngdpunkt markmekanik) i tveksamma fall.

Wacker Neuson övertar inget ansvar för eventuella skador på byggnader.

2.7 Säkerhet vid användning av förbränningsmotorer

Kontrollera om det finns några skador

Kontrollera minst en gång per arbetsskift den frånslagna motorn med avseende på otäthet och sprickor på bränsleledningen, tanken och tanklocket.

Använd inte maskinen om skador eller brister har upptäckts.

Undanröj omedelbart skador och brister.

Risker under användningen

Förbränningsmotorer medför risker speciellt vid körning och tankning.

Läs och följ alla säkerhetsanvisningar. Annars finns det risk för person- eller sakskador!

Starta aldrig motorn i närheten av utspillt bränsle, eller på platser där det känns bränslelukt – explosionsrisk!

- Flytta bort maskinen från sådana ställen.
- Totka genast bort utspillt bränsle!

Ändra inte varvtalet

Det förinställda motorvarvtalet får inte ändras, det kan leda till motorskador.

Förhindra bränder

I den omedelbara omgivningen runt denna maskin är det förbjudet att röka och att medbringa öppen eld.

Se till att det inte samlas något avfall, som t.ex. papper, torra löv eller torrt gräs omkring ljuddämparen. Risk för antändning.

Försiktighetsåtgärder vid tankning

Följ följande säkerhetsrelevanta anvisningar vid tankning:

- Tanka inte i närheten av öppen eld.
- Rökning förbjuden.
- Stäng av motorn och låt den svalna innan tankning.
- Tanka i väl ventilerad omgivning.
- Använd bränsletåliga skyddshandskar och, om det finns stänkrisk, även skyddsglasögon och skyddsklädsel.
- Andas inte in bränsleångor.
- Undvik hud- och ögonkontakt med bränslet.
- Använd alltid rena påfyllningsanordningar, t.ex. tratt, för tankning.
- Spill inte ut bränsle, särskilt inte på varma delar.
- Ta omgående bort utspillt bränsle.
- Använd rätt bränslesort.
- Blanda inte bränslet med andra vätskor.
- Fyll endast på tanken till max-markeringen. Fyll inte tanken helt om det inte finns någon max-markeringen.
- Stäng tanklocket ordentligt efter tankningen.

Användning i slutna utrymmen

I slutna eller delvis slutna utrymmen, t.ex. tunnlar, gruvschakt eller djupa gropar måste det finnas tillräckligt dimensionerade tillufts- och frånluftsanordningar, t.ex. en stark frånluftsfläkt.

Risk för förgiftning! Andas inte in avgaserna, de innehåller giftig kolmonoxid som kan orsaka medvetslöshet eller dödsfall.

Försiktighet för heta delar

Vidrör inte några heta delar som motorblock eller ljuddämpare under användning eller kort stund därefter. Dessa delar blir mycket heta och kan orsaka brännskador.

Rengöra motorn

Ta bort smuts från den kalla motorn.

Använd inte bränsle eller lösningsmedel vid rengöring. Explosionsrisk!

Anvisningar om EPA-motorn

Försiktig

Denna maskin är utrustad med en EPA-certifierad motor.

Om varvtalet ändras påverkar det EPA-certifieringen och utsläppen. Inställningar på denna motor får endast utföras av en fackman.

Kontakta närmaste motor- eller Wacker Neuson återförsäljare för närmare information.

Avgaser är farliga för hälsan

Varning

Avgaserna från denna motor innehåller kemikalier som staten Kalifornien vet, kan framkalla cancer, medfödda fel eller andra fortplantningsskador.

2.8 Säkerhet vid arbete med hydraulmaskiner

Hydraulolja

Hydraulolja är hälsofarlig.

Bär skyddsglasögon och skyddshandskar vid kontakt med hydraulolja.

Undvik direkt hudkontakt med hydraulolja. Avlägsna omedelbart hydraulolja från huden med tvål och vatten.

Se till att inte någon hydraulolja kan tränga in i ögonen eller i kroppen. Uppsök omedelbart läkare om du får hydraulolja i ögonen eller om hydraulolja tränger in i kroppen.

Ät och drick inte när du har kontakt med hydraulolja.

Håll rent. Föroreningar i hydrauloljan genom smuts eller vatten kan leda till för tidigt slitage och maskinen kan sluta fungera.

Avfallshantera avtappad och utspilld hydraulolja i enlighet med gällande miljöskyddsbestämmelser.

2.9 Underhåll

Underhållsarbete

Skötsel och underhåll får endast utföras till den grad som de beskrivs i denna bruksanvisning. Allt annat arbete måste utföras av Wacker Neuson återförsäljaren.

Ytterligare information finns i kapitlet *Underhåll*.

Stänga av motorn

Innan skötsel och underhållsarbeten utförs ska motorn stängas av och svalna.

På bensinmotorer ska tändstiftshatten tas bort.

Frånkoppla batteriet

På maskiner med elstart ska batteriet frånkopplas innan några arbeten utförs på elektriska komponenter.

Använd endast batteri från Wacker Neuson

Byt endast ut ett defekt batteri mot ett batteri från Wacker Neuson, se kapitel *Tekniska data.*

Endast batteriet från Wacker Neuson är lämpligt för den höga vibrationsbelastningen.

Arbeten på batteriet

Följ alltid följande säkerhetsanvisningar vid arbeten på batteriet:

- Eld, gnistor och rökning är föbjudet vid hantering av batterier.
- Batterier innehåller frätande syra. Bär syrafasta skyddshandskar och skyddsglasögon vid kontakt med batterier.
- Undvik kortslutning på grund av felaktig anslutning eller förbikoppling med verktyg.
- Koppla först bort batteriets minuspol.
- Anslut först batteriets pluspol.
- Sätt fast polskydden när batteriet har anslutits igen.

Montera säkerhetsanordningar

Om det blir nödvändigt att demontera säkerhetsanordningar måste dessa genast monteras och kontrolleras efter underhållsarbetena.

Skruva alltid fast lossade skruvförband; beakta angivna åtdragningsmoment.

Säker hantering av driv- och förbrukningsmedel

Följ följande anvisnignar vid hanteringen av driv- och förbrukningsmedel, t.ex. bränsle, olja, fett, kylmedel etc:

- Använd alltid personlig skyddsutrustning.
- Undvik hud- och ögonkontakt med driv- och förbrukningsmedel.
- Andas inte in och svälj inte driv- och förbrukningsmedel.
- Undvik särskilt kontakt med varma driv- och förbrukningsmedel. Skållningsrisk och risk för brännskador.
- Ta hand om avtappade och utspillda driv- och förbrukningsmedel i enlighet med gällande miljöskyddsbestämmelser.
- Om det läcker ut driv- eller förbrukningsmedel ur maskinen, får den inte längre användas. Kontakta genast Wacker Neuson återförsäljaren för reparation.

2.10 Etiketter med säkerhetsanvisningar och anvisningar

På maskinen finns etiketter som innehåller viktiga anvisningar och säkerhetsanvisningar.

- Se till att alla etiketter är läsliga.
- Ersätt saknade eller oläsliga etiketter.

  Etiketternas artikelnummer finns i reservdelskatalogen.

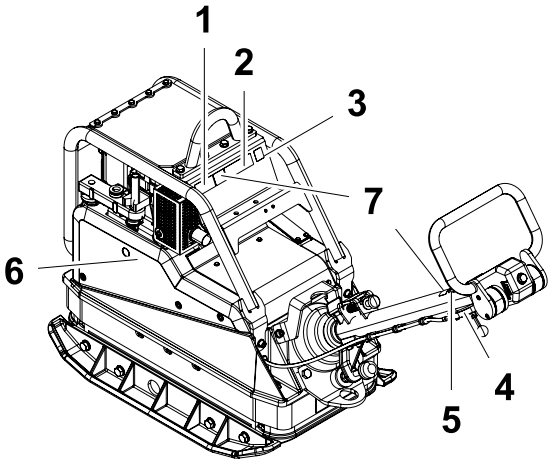

Pos.	Etikett	Beskrivning
1		Använd en personlig skyddsutrustning för att undvika skador och hälsoskador: ■ Hörselskydd. Läs bruksanvisningen före idrifttagning.
2		Om maskinen faller kan det orsaka svåra skador, t.ex. klämskador. ▶ Använd endast centralupphängningen för att lyfta maskinen, använd endast kontrollerade lyftanordningar och fästdon (säkerhetslaskrokar). ▶ Lyft inte maskinen på centralupphängningen med skopa (grävskopa). ▶ Lyft inte maskinen på centralupphängningen med gaffeltruck.
3		Garanterad bullereffektsnivå.
4		Start-stopp

Pos.	Etikett	Beskrivning
5		Om maskinen faller kan det orsaka svåra skador, t.ex. klämskador. ► Använd inte styrbågen eller styr-stången för att lyfta maskinen.
6	DPU 45.., DPU 55.. 	Varning Kroppsdelar kan slitas av eller klämmas av roterande maskindelar. ► Stick inte in händerna i startvevens öppning.
7	US-maskiner 	Varning

1. Teknisk Data

	DPU 5545Heap	DPU 5545He
Artikenummer	0610353	0610351, 0610402
Arbetsvikt Kg:	444	416
Framåt- och Bakåt m/min:	24	
Ytkapacitet m^2/h:	1109	972
Kraftöverföring	Från drivmotorn via automatisk centrifugalkoppling och kilremmar direkt till vibratorn	
Vibrator		
Svängningar Hz:	69	
Centrifugalkraft kN:	50	
Motorolja	Fuchs Titan Unic 10W40 MC (SAE 10W40)	
Oljemängd l:	0,75	
Drivmotor	Luftkyld, enclindrig, fyrtakts dieselmotor med elstart	
Cylindervolym cm^3:	445	
Varvtal min^{-1}:	2850 - 3060	
Märkeffekt (*) kW:	6,4	
Bränsle	Diesel	
Bränsleförbrukning l/h:	1,8	
Tankvolym l:	5,0	
Olja	Fuchs Titan Unic 10W40 MC (SAE 10W40)	
Oljemängd l:	1,2	
Elsystem		
Batteri	Wacker specialbatteri för vibrationsplattor - 12 V - 55 Ah	

Teknisk Data

	DPU 5545Heap	DPU 5545He
Generator	Växelströmsgenerator med elektronisk regulator och likriktare	
Laddningsström max A:	26	
Laddningsspänning V:	14	
Startmotor	Med drev	
Likspänning V:	12	
Hydraulsystem		
Hydraulolja	Fuchs Renolin MR 520	
Oljemängd l:	0,4	
Ljudtrycksnivån vid förarplatsen L_{PA}:	95 dB (A)	
Det vägda effektvär-det för vibrationernas acceleration ärangivet - enligt och EN ISO 5349 m/s^2:	3,6	
Osäkerhet K m/s^2:	1,0	

(*) Motsvarar den installerade nyttiga effekten enligt direktiv 2000/14/EG.

2. Beskrivning

2.1 Dimensioner

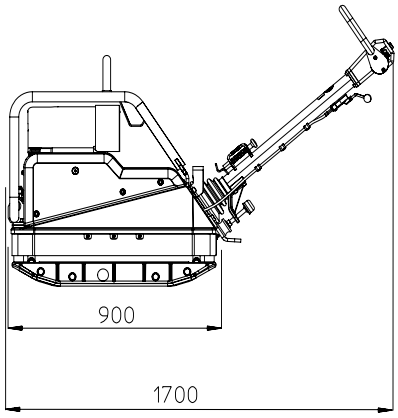

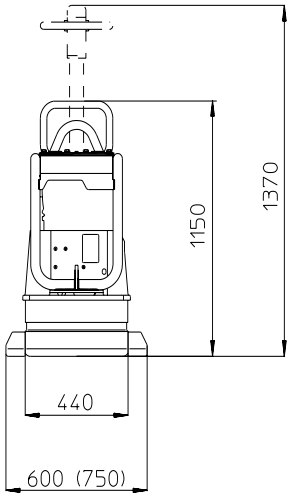

2.2 Max. tillåten lutning

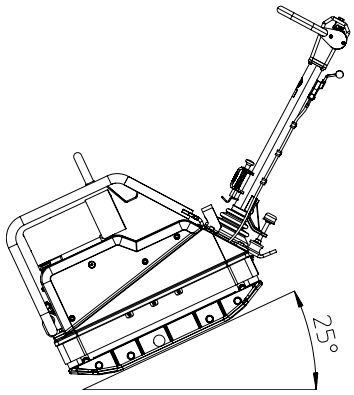

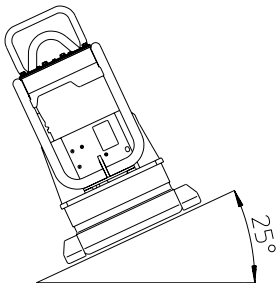

2.3 Funktionsbeskrivning

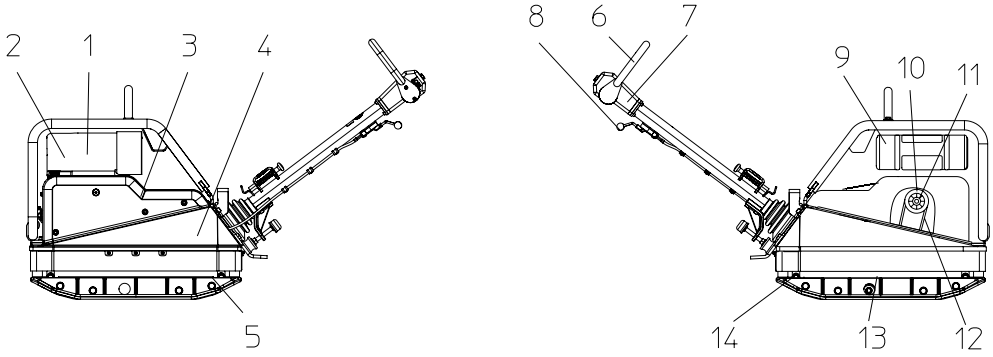

2.3.1 De för komprimering erforerliga vibrationerna framkallas av den med underdel (5) fast förenade vibratorn (13). Denna vibrator (13) är konstruerad som en rotationsvibrator med riktade vibrationer. Principen gör det möjligt att - växla vibrationsriktningen genom omställning av centrifugalvikterna (15). Härigenom är det möjligt att åstadkomma en steglös övergång från körning framåt till stillastående och körning bakåt. Förloppet styrs hydrauliskt med växlingsbygeln (6) på dragstångshuvudet (7).

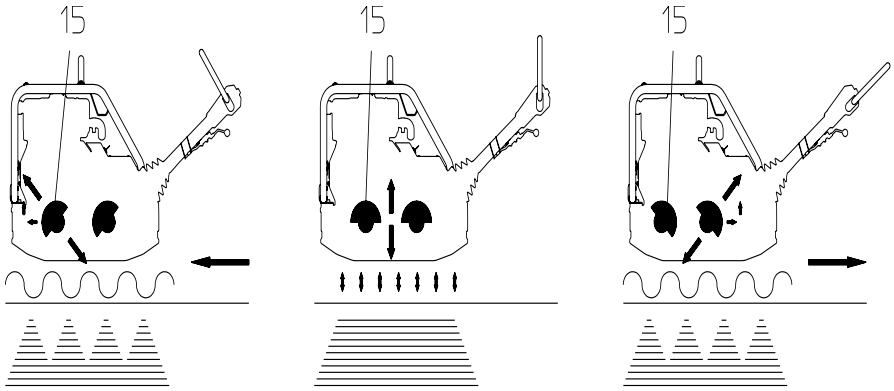

Framåt Stillastående Bakåt

2.3.2 Den på överdel (4) fästa drivmotorn (1) driver vibratorn (13). Vridmomentet överförs via centrifugalkopplingen (11) och vibratorremmen (12).

2.3.3 Centrifugalkopplingen (11) frikopplar kraftöverföringen till vibratorn (13) vid lågt motorvarvtal för att drivmotorn (1) skall kunna gå på tomgång.

2.3.4 Den med centrifugalkopplingen (11) kombinerade, automatiska remskivan (10) svarar under drift för korrekt spänning av vibratorremmen (12) och för avlastning av samma rem vid transport av maskinen.

2.3.5 Dessutom ställs automatikens kilremsskiva (10) in automatiskt efter förslitningen på kilremmens sidor, vilket innebär att hela drivanordningen från motor (1) till vibrator (13) blir underhållsfri (se kapitlet Vibratorkilrem).

2.3.6 Drivmotorn (1) varvtal kan varieras steglöst med gasreglaget (8). Överdel (4) och underdel (5) är förbundna med varandra med fyra vibrationsupptagande gummi - och metallbuffertar (14). Denna dämpning förhindrar ett överförande av de mycket höga frekvenserna till överdel (4). Härigenom skyddas funktionerna hos drivmotorn (1) trots den mycket höga vibreringskapaciteten. Drivmotorn (1) är en dieselmotor med elstart (3). Den är luftkyld och suger in sin förbränningsluft genom torrluftrenaren (9).

2.3.7 För underlättande av startförloppet (vid stark kyla eller handstart) är motorn (1) utrustad med dekompressionsautomatik (2). Denna ger ett mycket lågt kompressionsförhållande i motorn medan den dras runt de första varven. Därefter stiger kompressionen för att slutligen nå upp till sitt fulla värde.

3. Transport på och till arbetsplatsen

Rekommendationer för komprimering

3.1 Transport på och till arbetsplatsen

Förutsättningar:

* Vid all transport skall alltid lyftanordningar med tillräcklig kapacitet användas, minst 500 kg.
* Stäng alltid av motorn före transporten!
* Ställ stången i lodrätt läge så att den hakar in i spärrläget.
* Fäst en lämplig lyftanordning i den därför avsedda, centrala upphängningen (18a). Lyftöglan som är placerad exakt i maskinens tyngdpunkt kan vid behov flyttas bakåt (18b) vilket sänker maskinens totala arbetshöjd (åtdragningsmoment = 85 Nm).
* Vid transport på ett flak skall vibrationsplattan surras i öglorna (17). Beakta spännbandens kapacitet.

Anvisning: Följ alltid gällande säkerhetsföreskrifter.

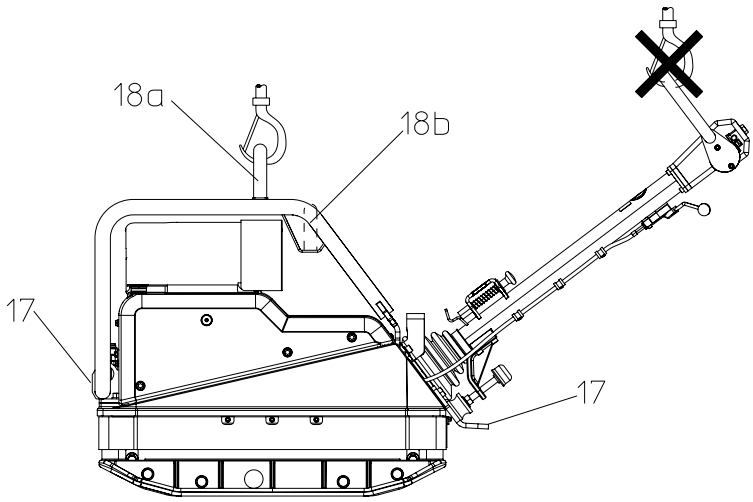

3.2 Rekommendationer för komprimering

3.2.1 Markbeskaffenhet

Den maximala skittjockleken för komprimering är beroende av ett fiertal faktorer, såsom materialets fuktighet, kornfördelningen etc.

Det går därför inte att uppge några exakta värden.

Rekommendation: Den maximala skittjockleken måste fastställas genom försök och tagande av markprover i varje enskilt fall.

3.2.2 Komprimering på sluttande mark

Följande punkter måste beaktas vid komprimering på sluttande mark (backar, slänter etc.):

* Arbeta alltid uppför i stigningar (om det går att köra maskinen uppför utan några problem, går det också att köra riskfritt nedför).
* Maskinföraren får aldrig stå i fallriktningen.
* Maximalt tillåten lutning är 25 grader.

Överskrids denna lutningsvinkel kommer motorn att stängas av via den automatiska oljevakten. återstart kan endast ske efter att ventilspaken på oljefilterhuset påverkats.

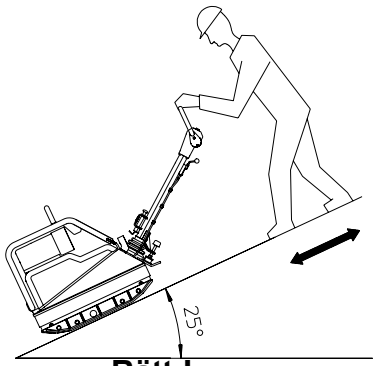

Rätt !

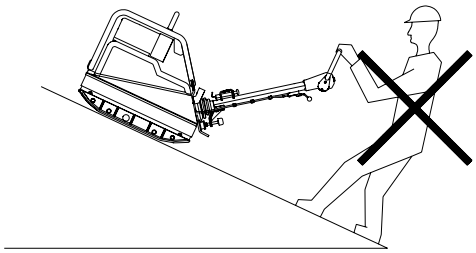

Fel !

4. Körning av maskinen

4.1 Start

4.1.1 Förutsättningar:

Olja:

Kontrollera nivån med oljestickan (21) och fyll på vid behov med Fuchs Titan Unic 10W40 MC av god kvalitet genom påfyllningsröret (19).

Bränsle:

Var mycket noga med renligheten vid påfyllning av diesel i bränsletanken (20). Föroreningar i bränslet kan orsaka driftstörningar i insprutningssystemet och igensättning av bränslefiltret.

Luftfilter:

Rengör luftrenaren, när större dammängder samlats i den.

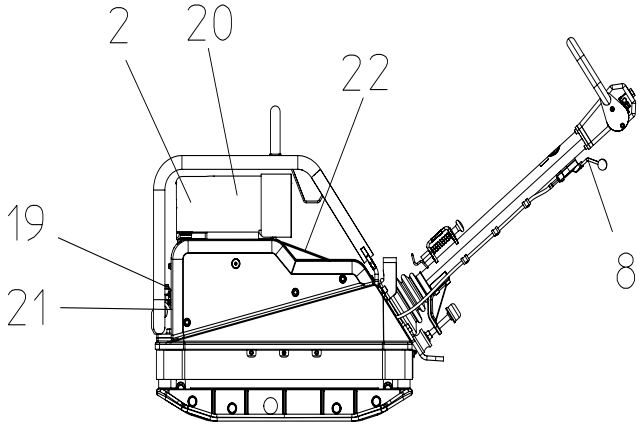

4.1.2 Sedan dessa förberedelser klarats av, startas motorn på följande sätt:

1. Vrid gasreglaget (8) till fullgasläget.

2. Koppla dessutom in dekompressionsautomatiken (2) vid stark kyla.
3. Sätt startnyckeln (22) i startläge, och håll kvar tills motorn har startat.

Vänta med nästa inkoppling tills motorn har stannat helt, om startförsöket behöver upprepas.

4. Vrid gasreglaget (8) till tomgångsläget och varmkör motorn på tomgång 7 minuter.

Anvisning: Koppla aldrig in dekompressionsautomatiken då motorn är igång.

OBSERVERA
Felaktig användning kan leda till att dekompressionsspaken skadas.

Om motorn inte startar, gå till väga på följande sätt innan ett nytt startförsök görs:

1. Tryck först ned dekompressionsspaken helt och dra den sedan uppåt.
2. Starta motorn på nytt.

4.2 Körning framåt och bakåt

Motorns varvtal kan regleras steglöst med gasreglaget.

Körriktningen bestäms med växlingsbygeln (6).

Beroende på växlingsbygeln (6) läge komprimerar vibrationsplattan under gång framåt i stillastående eller under gång bakåt.

Genom att växlingsbygeln (6) ställs i mellanlägen går det att variera körhastigheten. Vid särskilt stora krav går det även att komprimera med stillastående maskin.

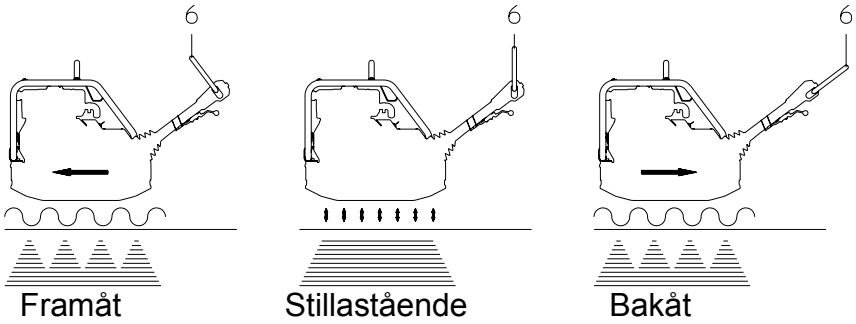
6
6
6
Framåt
Stillastående
Bakåt

4.3 Avstängning

Stoppa aldrig motorn med dekompressionsautomatiken (2), eftersom detta kan orsaka skador på ventilmekanismen och dekompressionsanordningen.

1. Ställ gasreglaget (8) i tomgångsläge och låt motorn vara igång en kort stund på lågt varv.
2. För gasreglaget till stoppläge och vrid ifrån startnyckeln (22). Tag ur nyckeln.

4.4 Komprimering utan sidoplattor

Användes vibratorplattan utan sidoplattor måste fästhålen i bottenplattan pluggas, annars riskerar gängorna att skadas. Beställ för ändamålet 8 st bultar.

4.5 Nödstart för hand

För underlättande av starten är motorn utrustad med en dekompressionsautomatik (2). Denna ger ett lågt kompressionstryck medan motorn dras runt de första varven. Därefter sker en automatisk omkoppling till fullt kompressionstryck.

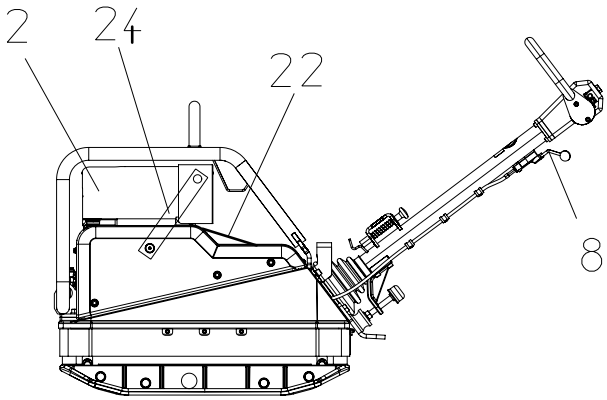

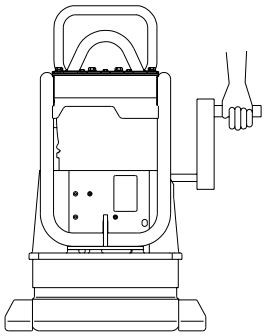

Körning av maskinen

1. Vrid gasreglaget (8) till fullgasläget.
2. Drag kompressionsvredet i den hela pilens riktning ända till spärrläget. I detta läge är automatiken inkopplad och motorn startberedd.
3. Sätt in startveven (24) i dess uttag.
4. När dekompressionsautomatiken är inkopplad via det helt uppdragna inställningsvredet krävs ca fem varv med veven för att uppnå kompressionstillslag. Önskas färre antal varv med veven kan dekompressionsvredet återföras för hand i den streckade pilens riktning (automatikens rörelseriktning) där varje hörbart „klickande“ innebär ett varv mindre med veven.
5. Stå vid sidan av motorn, vänd i framåtriktningen.
6. Stöd en hand mot maskinen och drag runt veven med den andra.

Håll alltid ett stadigt grepp om startveven.

7. Drag först runt veven sakta tills spärren griper in och drag sedan runt allt snabbare.
8. När motorn startat drag genast ur startveven (24).
9. För gasreglaget (8) till tomgångsläge och varmkör motorn 2 - 3 minuter på tomgång.

4.6 Mekanisk oljetrycksvakt

Aktivering av den mekaniska oljetrycksvakten erfordras:

* Vid första bränslepåfyllningen samt efter bränslestopp (tomkörning).
* Vid automatiskt frånslag på grund av otillräcklig oljemängd.
* Efter frirotering av motorn vid låga temperaturer.

1. Fyll på bränsle.
2. Kontrollera oljenivån.
3. Aktivera genom att trycka in handreglaget ca. 5 sekunder.
4. Maskiner med motorer i inkapslat utförande, tryck in stiftet ca. 5 sekunder.
5. På motorer med bränsletryckpump manövreras samtidigt gasreglaget några gånger.
6. Sätt ihop delarna. Kontrollera att kåporna tätar ordentligt.

Trots oljevakten skall oljenivån kontrolleras varje dag (8 - 15 tim).

4.7 Start med hjälpbatteri

4.7.1 Krav på startkabel:

* Kabeldiameter minst 16 mm^2.
* Helt plastisolerade batteriklämmor.

Endast 12 V-batterier får anslutas. Om t ex 24 V-batterier används exploderar maskinens batteri!

Startspray får inte användas!

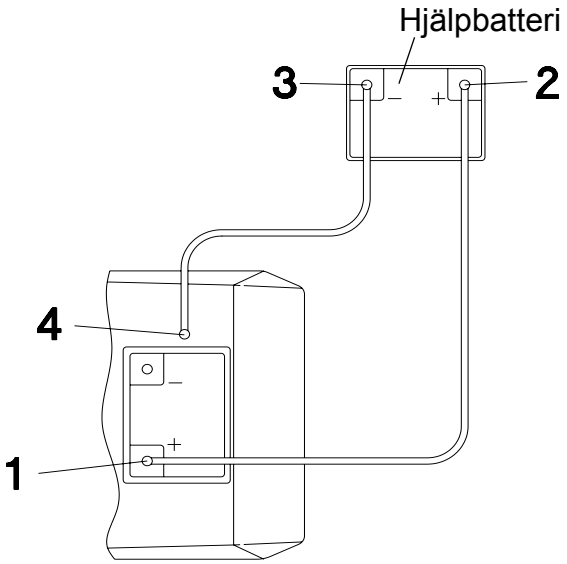

4.7.2 Vid hjälpstart med externt batteri skall anslutningarna ske i följande ordningsföljd:

1. Den röda startkabeln ansluts med den ena batteriklämman till det urladdade batteriets pluspol (1).
2. Den andra batteriklämman på den röda startkabeln ansluts till pluspolen på hjälpbatteriet.
3. SDen svarta startkabeln ansluts med den ena batteriklämman till minuspolen (3) på hjälpbatteriet.
4. Den andra batteriklämman på den svarta startkabeln ansluts till maskinens massa (4), t.ex. motorblocket.

4.7.3 Starta motorn (max15 sekunder) och låt den gå.

4.7.4 Kablarna kopplas loss i omvänd ordningsföljd: först tas den svarta startkabeln bort och därefter den röda.

4.8 Extra anvisningar vid stark kyla!

Andra starthjälpmedel (t.ex. startgas och startspray) är förbjudna, skadliga för motor och miljö.

Använd endast Wackers originalvev.

Vid mycket långsam startrotation kan motorn starta i omvänd riktning.

Därvid sugs luft in genom avgassystemet och avgaserna pressas ut genom luftrenaren. Brandfara! Stanna motorn och starta sedan på nytt.

Vid handstart: Ställ dekompressionsvredet på frigång (halvvägs uppdraget) och veva runt motorn 10-20 varv). Samtidigt kan man höra att bränsleinsprutningens ventil arbetar rent (knarrar). Om dekompressionsvredet från utgångsläget inte vrids ända till startläget utan endast till ett mellanläge, dekomprimeras visserligen motorn, men är inte startberedd. Detta läge används för att rotera motorn utan motstånd vid låga starttemperaturer.

Vid mycket låga temperaturer (under -5° C) skall kallstartsdoseringen användas.

Anvisning: Använd inte mer än två doseringar då det annars finns risk för backslag av veven.

5. Underhåll

5.1 Underhållsschema

Detalj	Kontrollpunkter	Intervall
Drivmotor	Första olje- och filterbytet.	25 tim efter första körningen
Ventilspel	Kall motor: Kontrollera ventilspelet, justera vid behov. Insugningsventil 0,1 mm - avgasventil 0,2 mm.	
Luftfilter	Kontrollera torrluftfiltret - rengör insatsen vid behov (se serviceanvisningar).	dagligen
Drivmotor	Kontrollera oljenivån och fyll på olja vid behov.	
Styrstångens höjdinställning, transportlåsning	Smörj med fett.	en gång i veckan
Vibratorrem	Kontrollera slitaget. Byt vid behov.	en gång i månaden
Skyddsram	Kontrollera fästskruvarnas dragning.	
Lyftögla		
Styrhus	Kontrollera oljenivån - fyll på vid behov.	
Drivmotor	Oljebyte, byte av oljefilter. Rensa kylflänsarna. Torr rengöring. Efterdrag alla yttre skruvförband.	varje 250 tim
Vibrator	Oljebyte.	
Batteri	Kontrollera elektrolytnivån. Fyll destillerat vatten vid behov.	
Ventilspel	Kall motor: Kontrollera ventilspelet, justera vid behov. Insugningsventil 0,1 mm - avgasventil 0,2 mm.	
Bränslefilter	Byt filtret.	varje 500 tim

5.2 Motorolja

5.2.1 Kontroll av oljenivån:

* Kontrollera nivån med mätstickan (21).
* Vid för låg nivå fyll med Fuchs Titan Unic 10W40 MC genom påfyllningsröret (19).

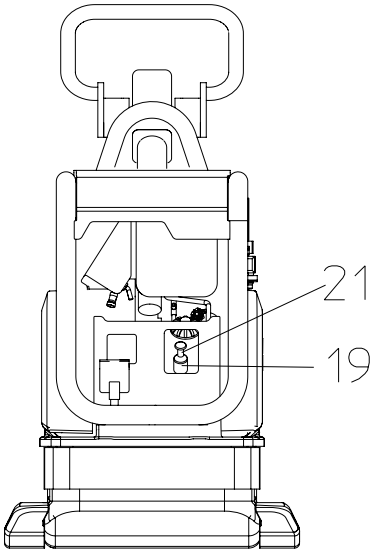

5.2.2 Oljebyte:

1. Varmkör motorn.
2. Lossa pluggen.
3. Skruva av hållaren och häng den utanför överdelens kant.
4. Tag bort pluggen helt, och låt oljan rinna av i ett kärl.
5. Återmontera pluggen och skruva fast hållaren på sin plats. Efterspänn pluggen.
6. Fyll 1,0 l olja genom påfyllningsröret (19).

Att beakta: Följ gällande miljöskyddsföreskrifter vid omhändertagandet av spilloljan. Vi rekommenderar att i en sluten behållare transportera oljan till ett uppsamlingsställe för spillolja. Den använda motoroljan får inte kastas i soporna eller hällas ut i avloppsledningen, i vattendrag eller på marken.

5.3 Batteri

5.3.1 Kontroll av elektrolytnivån:

1. Tag av batterilocket.
2. Kontrollera elektrolytnivån och fyll vid behov på med destillerat vatten.
3. Sätt tillbaka batterilocket.

Täpp ej till, drag ur eller skada gasdräneringen!

Anvisning: Ett defekt batteri får endast bytas mot Wacker orignialbatteri. Vanliga batterier tål inte de högfrekventa vibrationerna. Efter batteribyte skall alltid minuspolen anslutas först och pluspolen anslutas sist. „Se körning av maskinen“.

4. Vid batteribyte skall följande beaktas:

   Borttagning: Tag först bort batteriets minuspol, sen pluspolen.

   Montering: Anslut först batteriets pluspol, sen minuspolen.

   Starthjälp, se kapitlet Användning.

5.4 Hydraulstyrning

5.4.1 Kontroll av oljenivån:

1. Ställ dragstången lodrätt.
2. Öppna påfyllningshålet (26).
3. Kontrollera oljenivån mot markeringen på styrhusets utsida, OEL strecket. Fyll vid behov på med hydraulolja Fuchs Renolin MR 520.
4. Sätt tillbaka påfyllningspluggen (26).

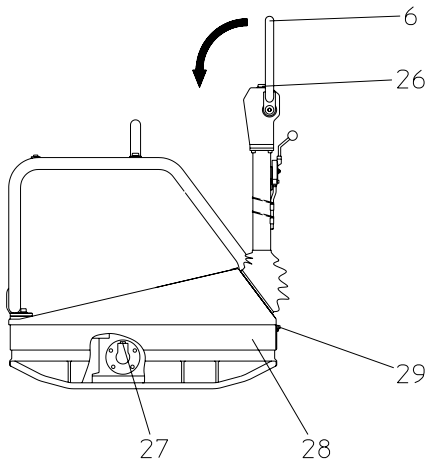

5.4.2 Luftning av hydraulstyrningen:

1. Tag bort skyddet (28) genom att ta bort skruvarna (29).
2. Ställ dragstången lodrätt, för växlingsbygeln (6) så långt bakåt den går och öppna påfyllningshålet (26).
3. Lossa banjonippeln (27).
4. Tryck långsamt växlingsbygeln (6) framåt tills den från nippeln utströmmande hydrauloljan är fri från luftblåsor.
5. Drag fast banjonippeln (27) och sätt tillbaka skyddet (28).
6. Fyll vid behov på hydraulolja Fuchs Renolin MR 520. Sätt tillbaka påfyllningspluggen (26).

5.5 Vibrator

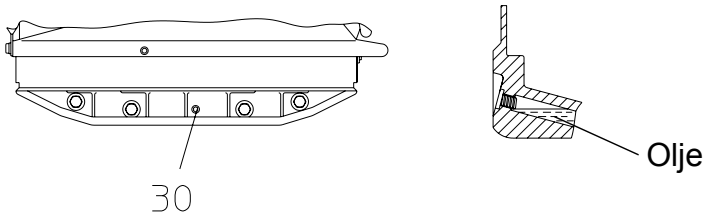

5.5.1 Kontroll av oljenivån:

1. Ställ maskinen vågrätt.
2. Öppna påfyllningsöppningen (30).
3. Oljenivån skall ligga vid början på gängan i hålet.
4. Fyll vid behov på med Fuchs Titan Unic 10W40 MC av god kvalitet genom påfyllningshålet. Använd tratt 0,75 l.
5. Sätt tillbaka påfyllningspluggen. (åtdragningsmoment 100 Nm)

5.5.2 Oljebyte:

1. Öppna påfyllingsöppningen (30).
2. Luta vibrationsplattan och håll den lutande tills oljan har runnit ut.
3. Ställ vibrationsplattan vågrätt.
4. Fyll genom påfyllningshålet på 0,75 liter Fuchs Titan Unic 10W40 MC av god kvalitet.
5. Sätt tillbaka påfyllningspluggen. (åtdragningsmoment 100 Nm)

Fyll inte på för mycket olja!

Att beakta: Följ gällande miljöskyddsföreskrifter vid omhändertagandet av spilloljan. Vi rekommenderar att i en sluten behållare transportera oljan till ett uppsamlingsställe för spillolja. Den använda motoroljan får inte kastas i soporna eller hällas ut i avloppsledningen, i vattendrag eller på marken.

5.6 Vibratorrem

Tack vare centrifugalkopplingens funktion krävs inte någon efterspänning av vibratorremmen.

Om rembredden blir mindre än 15,5 mm måste remmen bytas ut.

5.6.1 Byte av vibratorrem:

1. Tag bort remskyddet (31).
2. Lossa skruven (32).
3. Tag bort kåpan (33), solfjädrarna (34), packningen (35) och främre delen av remskivan (10).
4. Byt ut vibratorremmen (12).
5. Sätt tillbaka delarna i motsatt ordning mot isärtagningen. Se till att färgmarkeringen på stiftet (36) stämmer överens med markeringen på remskivan (10).

Kopplingsdelarna får inte smörjas med olja eller fett, eftersom grafitbussningarna då förstörs.

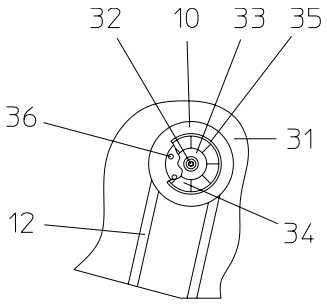

6. Felsökning

6.1 För låg hastighet framåt

Orsak	Åtgärd
För litet hydraulolja styrhuvudet.	Fyll på hydraulolja.
Luft i hydraulsystemet.	Lufta.

6.2 För låg hastighet bakåt

Orsak	Åtgärd
För mycket hydrauolja i styrhuvudet.	Korrigera att oljenivån ligger vid markeringen.

6.3 Ingen bakåtgång

Orsak	Åtgärd
Mekaniskt fel.	Anlita en Wacker Neuson serviceverkstad.

6.4 Förlust av hydraulolja

Orsak	Åtgärd
Läckage, defekt hydraulslang.	Anlita en Wacker Neuson serviceverkstad.

6.5 Laddningskontrollampan slocknar inte

Orsak	Åtgärd
Defekt generator.	Anlita en Wacker Neuson-serviceverkstad.
Defekt regulator.	Byt ut regulatorn.

6.6 Motorn startar inte

Orsak	Åtgärd
Defekt tändningslås.	Byt ut defekta delar.
Defekt startmotor.	
Defekt startknapp.	
Urladdat batteri.	Ladda batteriet.
Oljebrist.	Fyll på olja och återställ ventilspaken på oljefilterhuset en gång.

3 Avfallshantering

3.1 Avfallshantering av batterier

För kunder i EU-länder

Maskinen innehåller ett eller flera batterier eller ackumulatorer (kallas i det följande för batteriet). Detta batteri berörs av det europeiska batteridirektivet 2006/66/EG om använda batterier och ackumulatorer samt motsvarande nationella lagar. Batteridirektivet ger en gemensam ram för hela EU angående hantering av batterier.

Batteriet är märkt med symbolen till vänster som visar en överstruken soptunna. Under denna symbol finns dessutom beteckningar som anger vilka farliga ämnen som ingår: "Pb" för bly, "Cd" för kadmium och "Hg" för kvicksilver.

Batterier får inte kastas i det normala hushållsavfallet. Du som slutanvändare får endast lämna in batterier till tillverkaren, detaljhandeln eller till speciella återvinningsstationer (återlämningsskyldighet enligt lag). Återlämningen är avgiftsfri. Detaljhandel och tillverkare är skyldiga att ta emot dessa batterier och återvinna dem på rätt sätt eller avfallshantera dem som riskavfall (återtagningsskyldighet enligt lag). Batterier som köpts hos oss kan lämnas tillbaka avgiftsfritt efter användningen. Om du inte kan lämna batterierna direkt till någon av våra återförsäljare måste de skickas till oss (tänk på att frankera rätt). Observera även eventuell information i köpeavtalet eller i återförsäljarens allmänna försäljningsvillkor.

Rätt avfallshantering av batteriet bidrar till att minska de negativa inverkningarna på människor och miljö, gör att skadliga ämnen kan tas om hand på rätt sätt och att värdefulla material kan återvinnas.

För kunder i andra länder

Maskinen innehåller ett eller flera batterier eller ackumulatorer (kallas i det följande för batteriet). Rätt avfallshantering av batteriet bidrar till att minska de negativa inverkningarna på människor och miljö, gör att skadliga ämnen kan tas om hand på rätt sätt och att värdefulla material kan återvinnas. Därför rekommenderar vi att batteriet inte kastas i det normala hushållsavfallet utan i sorterad insamling med hänsyn till miljön. Det kan även finnas nationella lagar som föreskriver separat avfallshantering av batterier. Se till att batteriet lämnas till avfallshantering enligt de bestämmelser som gäller i ditt land.

EG-försäkran om överensstämmelse

Tillverkare

Wacker Neuson Produktion GmbH & Co. KG, Preußenstraße 41, 80809 München

Produkt

Produkt	**DPU 5545H**	**DPU 5545He**	**DPU 5545Heap**
Produkttyp	Vibratorplatta		
Produktfunktion	Komprimering av jord		
Artikelnummer	0610352	0610351	0610353
Installerad nyttoeffekt	6,4 kW	6,4 kW	6,4 kW
Uppmätt bullereffektsnivå	107 dB(A)	107 dB(A)	107 dB(A)
Garanterad bullereffektsnivå	108 dB(A)	108 dB(A)	108 dB(A)

Konformitetsbedömningsmetod

Enligt 2000/14/EG, bilaga VIII, 2005/88/EG.

Anmält organ

VDE Prüf- und Zertifizierungsinstitut GmbH, Merianstraße 28, 63069 Offenbach/Main

Direktiv och standarder

Härmed intygar vi att denna produkt överensstämmer med tillämpliga bestämmelser och krav i följande direktiv och standarder:

2006/42/EG, 2000/14/EG, 2005/88/EG

Befullmäktigad för tekniska underlag

Axel Häret,
Wacker Neuson Produktion GmbH & Co. KG, Preußenstraße 41, 80809 München

München, 01.08.2011

Dr. Michael Fischer
Verkställande direktör för teknologi och innovation

Översättning av original till Försäkran om överensstämmelse